無断複写、第三者開示を禁ず。

参考図

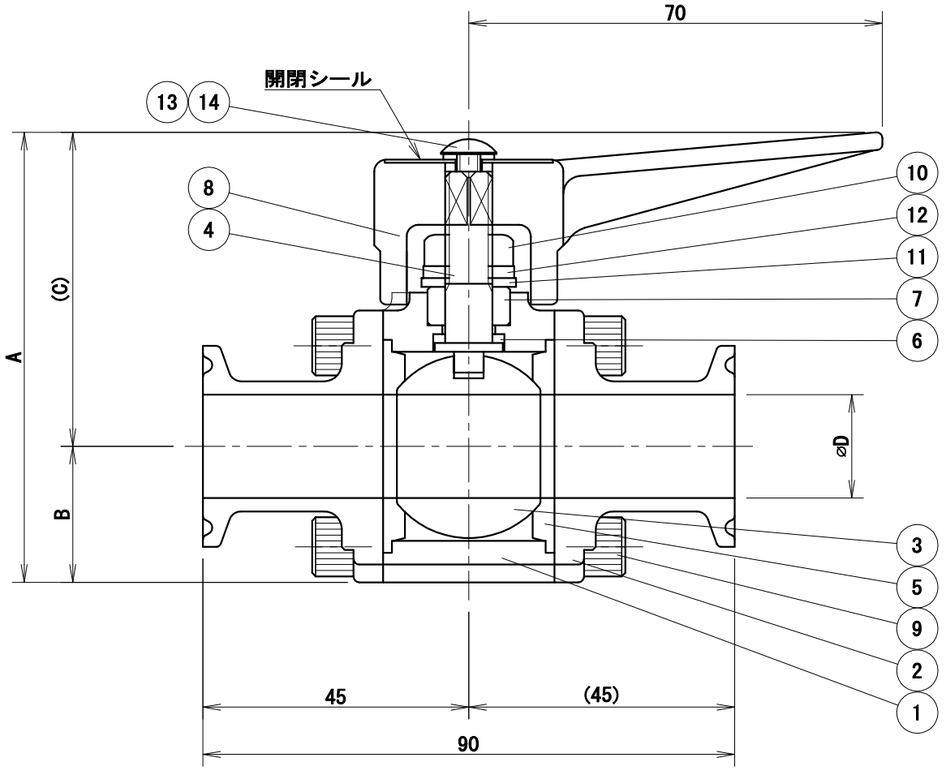

寸法表

サイズ	A	B	C	D
8A	71	20	51	10.5
10A	71	20	51	14
15A	77	23	54	17.5

3 ・標準仕様

・最高使用圧力　　０．７ＭＰａ

・使用温度範囲　　０～９５℃

・接 続 規 格　　ＩＳＯ規格　ヘルール

	１４	平座金	ＳＵＳ３０４	１	
6	１３	十字穴付ナベ小ネジ	ＳＵＳ３０４	１	
	１２	バネ座金	ＳＵＳ３０４	１	
	１１	平座金	ＳＵＳ３０４	１	
2	１０	六角ナット	ＳＵＳ３０４	１	
	９	六角穴付ボルト	ＳＵＳ３０４	８	
	８	ハンドル	ＳＣＳ１３	１	
	７	ベアリング	エコノール入りＰＴＦＥ	１	
	６	シートパッキン	ＰＴＦＥ	１	
	５	ボールシート	ＰＴＦＥ	２	
	４	ステム	SUS316L	１	
	３	ボールディスク 4	AISI316L	１	
	２	ノズル	ＳＣＳ１６	２	
	１	バルブボディ	ＳＣＳ１６	１	
DWG NO. or TYPE 部品番号	PART NO. 品番	NAME OF PART 品名	MATERIAL 材質	QTY 数量	DESCRIPTION 記事

REV	DESCRIPTION 記事	承認	確認	製図
6	部番⑬仕様変更	15 520 柿木代	15 520 瀧口	
5	部番⑬仕様変更	14 324 柿木代	14 319 藤井	
4	材質改訂	10 426 河原代	10 422 辰野	
3	仕様改訂	091218 河原代	091218 瀧口	
2	改訂	081031 河原代	081031 大崎	

TITLE 名称：８Ａ～１５Ａ　２ＢＶ－Ｍ型　手動２方ボールバルブ

TYPE

SCALE 尺度：ＮＴＳ

JOB NO.

承認	確認	製図
技術代 02. 5. 22. 清家	技術代 02. 5. 22. 山中	坂本 02. 522

DWG NO. OF ASSY 親図番

DWG NO. 3K13840

REV 6

REF DWG NO. 参考図番

OSAKA SANITARY 大阪サニタリー株式会社